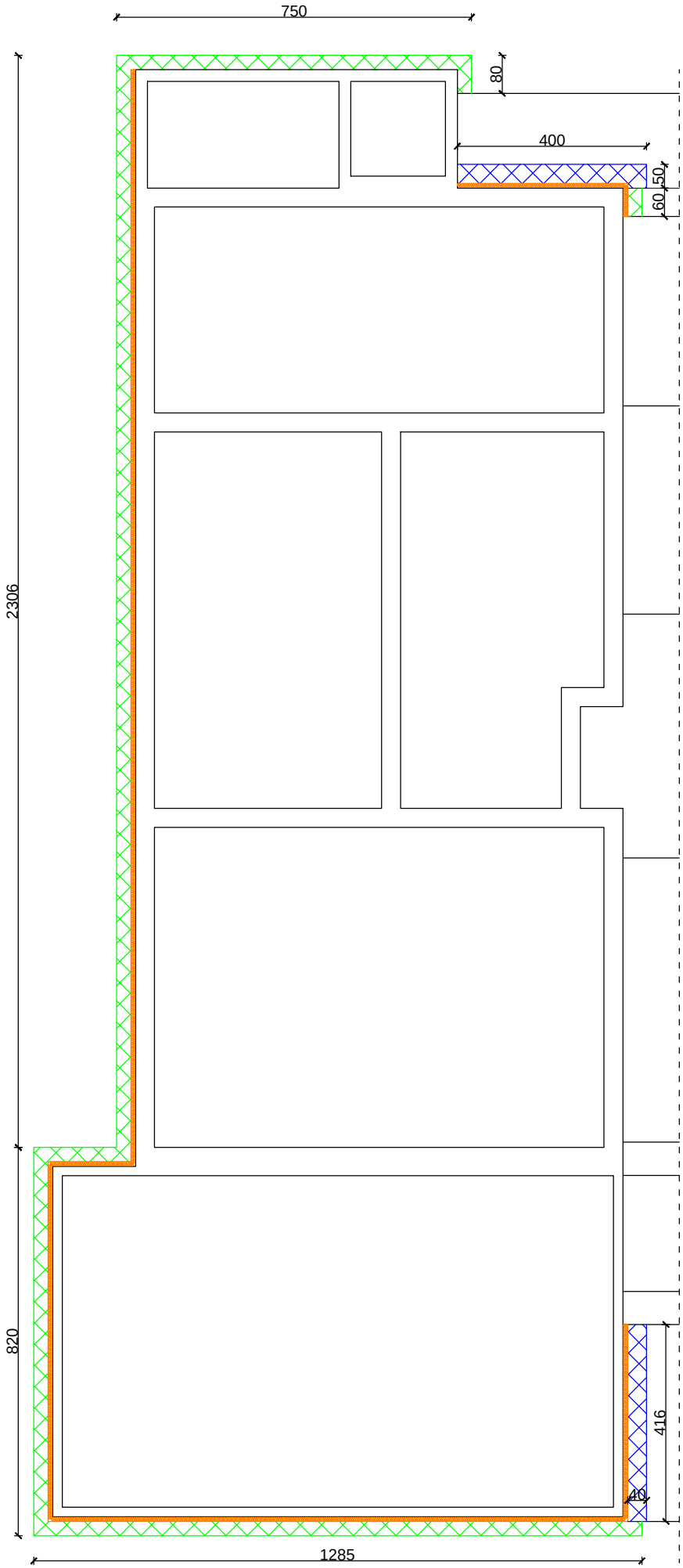

(B) podłoga z desek
legary 10x20cm
papa
płyta dociskowa 10cm

(J) tynk mineralny / cienkowarstwowy
styropian EPS 15cm λ min. 0,04 W/(m*K)
siatka na kleju
styropian EPS 10cm
ściana osłonowa z cegły 20cm
tynk cem.-wapienny

(N) kostka brukowa 6cm
podsypka cementowo-piaskowa 3cm
kruszywo łamane 0-31,5mm 10cm
grunt rodzimy

(M) folia kubełkowa
styropian XPS 10cm
izolacja przeciwwilgociowa grubowarstwowa
istniejąca ściana fundamentowa

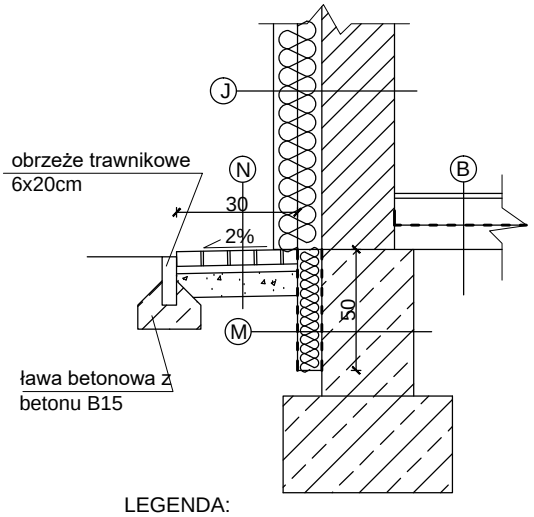

LEGENDA:

STYROPIAN XPS gr. 10cm

OPASKA ODBOJOWA

NAWIERZCHNIE DO ODTWORZENIA

BIURO PROJEKTOWE:
Budownictwo
Firma Doradczo-Inwestycyjna Jan Pluta
39-340 Padew Narodowa, Wojków 63,
Adres biura: ul. Pisarka 3a/8, 39-300 Mielec
tel. 530242949

OPRACOWAŁA	PODPIS:
mgr inż. Monika Cyganowska	

INWESTOR:
GMINA BARANÓW SANDOMIERSKI
UL. OKULICKIEGO 1
39-450 BARANÓW SANDOMIERSKI

OBIEKT:
REMIZA OCHOTNICZEJ STRAŻY POŻARNEJ W KNAPACH

ADRES:
DZIAŁKA EW. NR 692 KNAPY,
GMINA BARANÓW SANDOMIERSKI,
POWIAT TARNOBRZEG

NAZWA RYSUNKU:
SCHEMAT OCIEPLENIA ŚCIAN FUNDAMENTOWYCH I OPASKI ODBOJOWEJ

DATA:	SKALA:
I 2019	1:125
BRANŻA: ARCHITEKTURA	NR RYS.: 8